Anleitung Falkon F3K/DLG – PNP:
Wettbewerbsmodell F3K

Lieferumfang:

- Falkon Full CFK Modell
- 4 Servos KST08 eingebaut
- flugfertig bis auf den Empfänger
- Rechtshänder Modell

Schwerpunkt 60-63mm

Ruderausschläge: (Grundvorschlag)
Anfangswerte für Querruder, Wölbklappen, Seitenruder

- Speed Mode - Querruder 0 mm
- Normalflug - Querruder 1-2 mm hinunter
- Thermik - Querruder 4-5 mm hinunter
- Landstellung – Querruder 30 mm bis Max Ausschlag hinunter
- Seitenruder - 12-15 mm symmetrisch

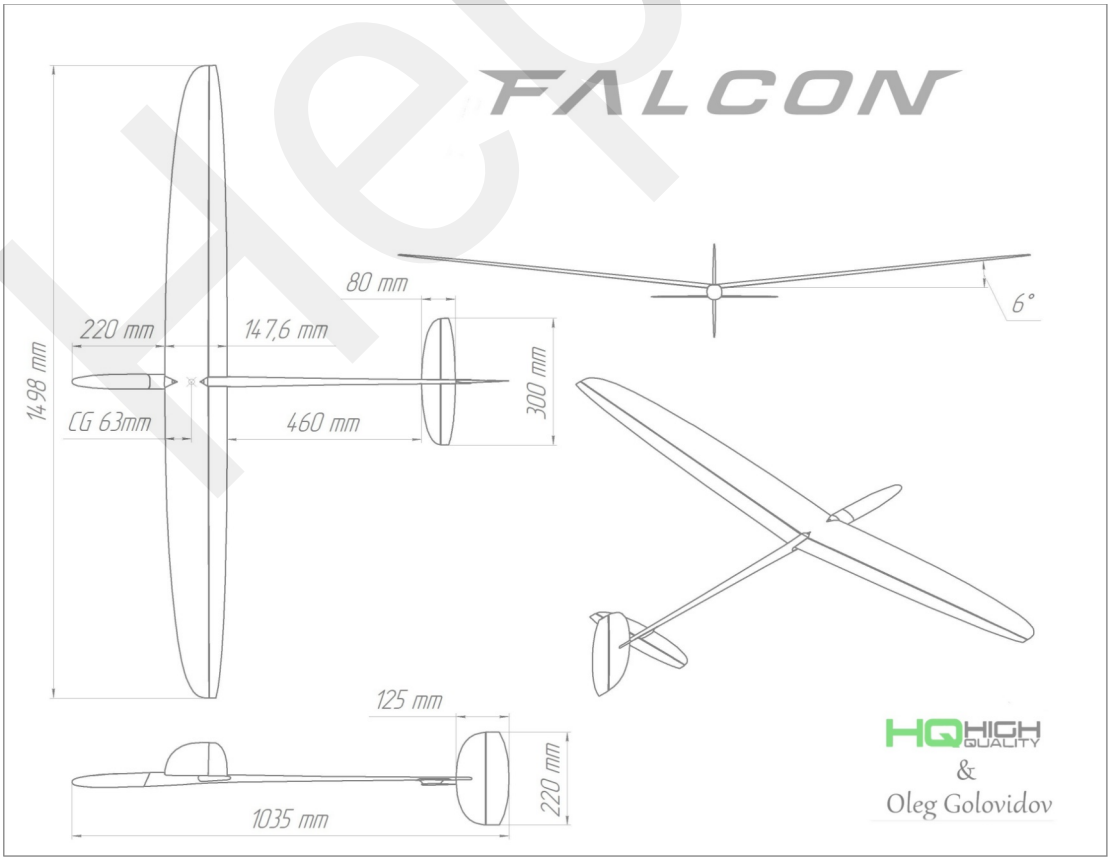

Hepf.at